BERLINA - TYPE3 - KG - BUGGY

MOTORE

Stampa l'immagine dello **"spaccato"** che ti interessa,
segna con una "X" i ricambi di cui hai bisogno
e inviaci una mail a **info@deikaferservice.com**
per ottenere un preventivo.

Dei Kafer Service

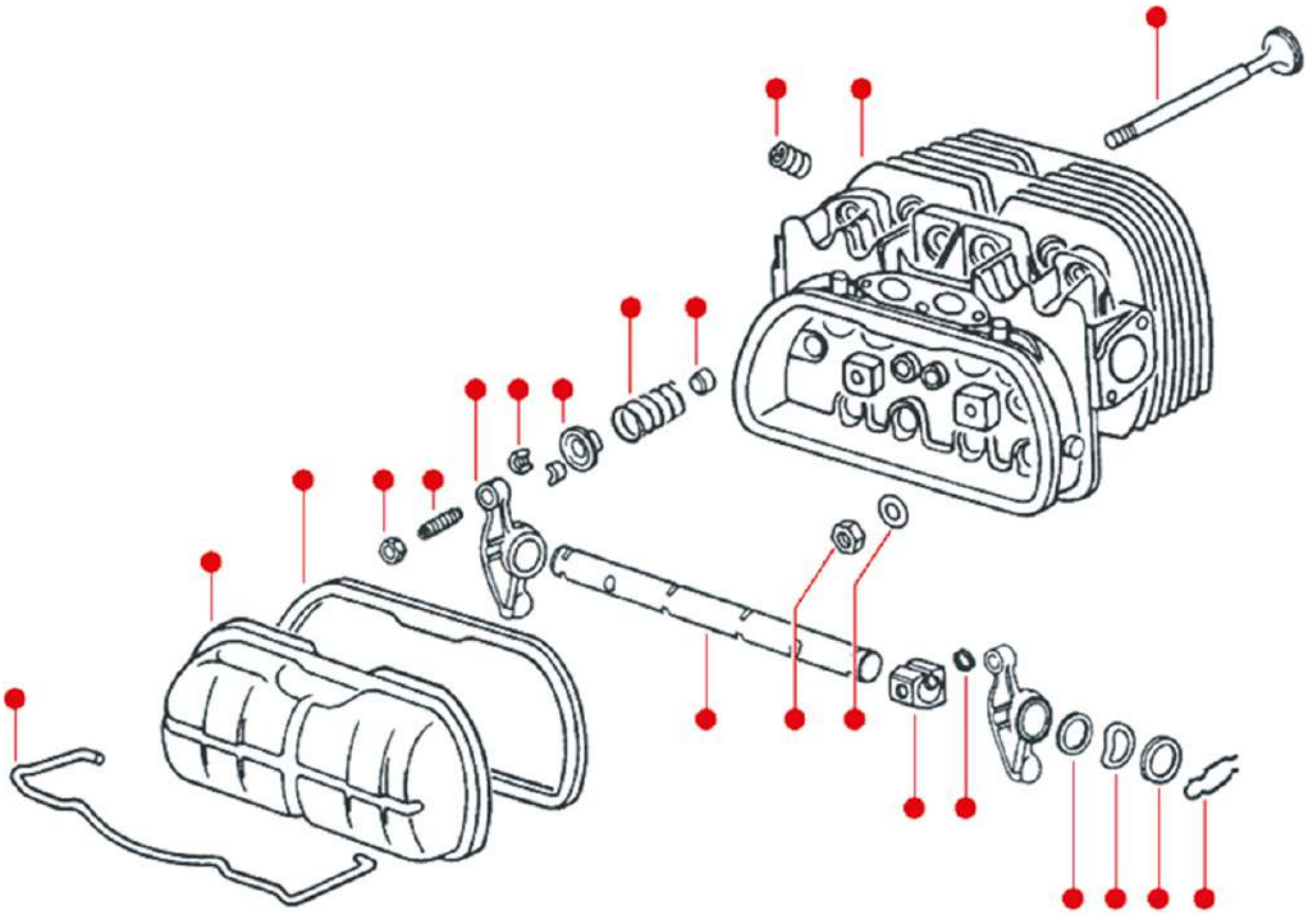

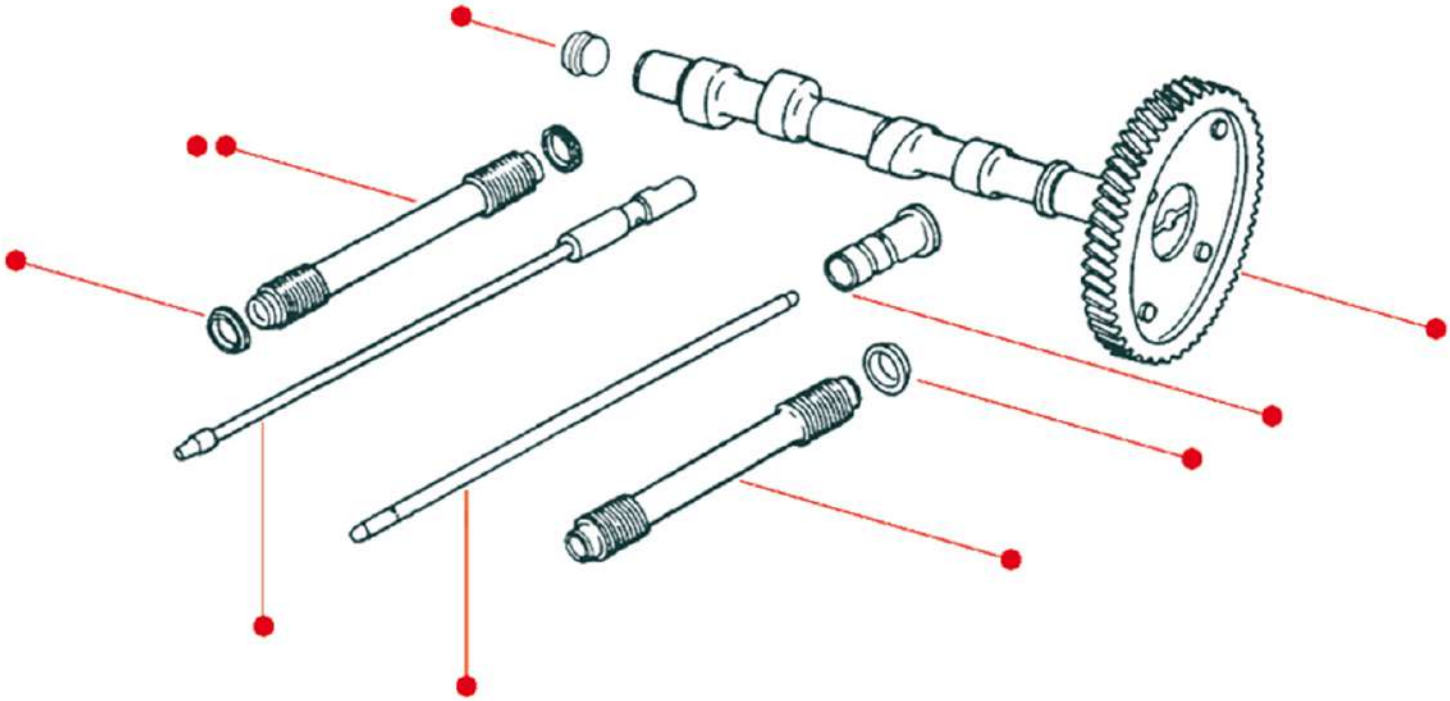

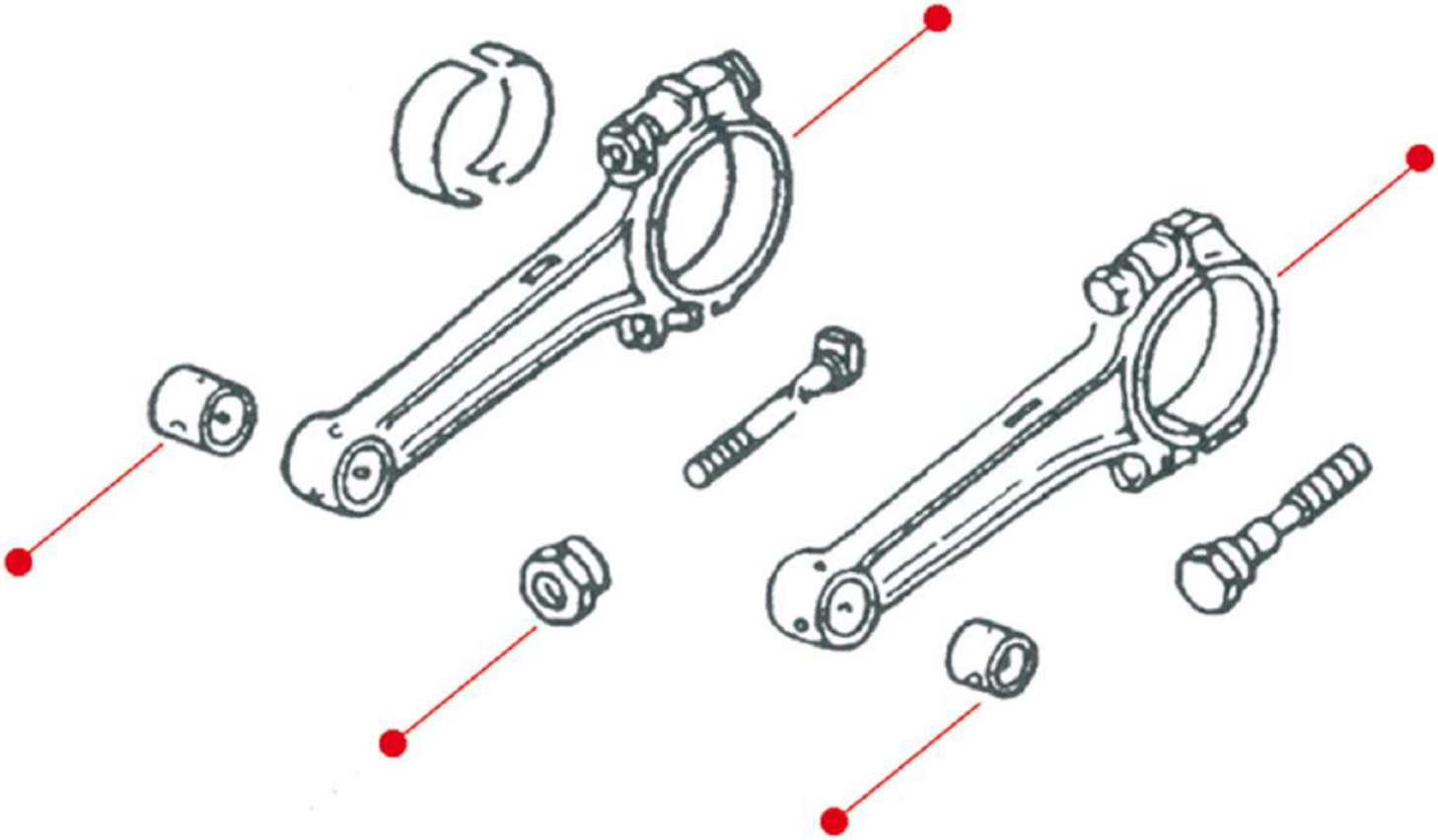

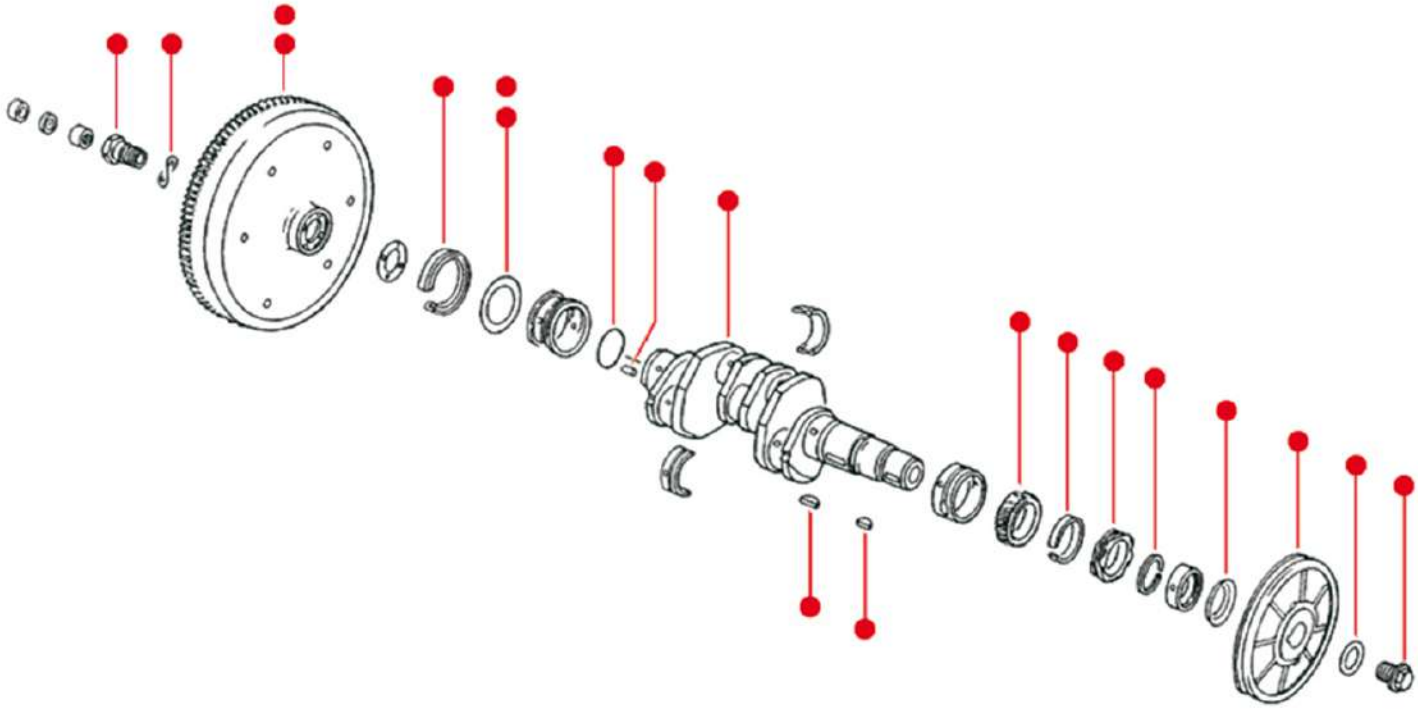

Stampa l'immagine dello **"spaccato"** che ti interessa,
segna con una "X" i ricambi di cui hai bisogno
e inviaci una mail a **info@deikaferservice.com**
per ottenere un preventivo.

Dei Kafer Service